ELEKTRISCHE TREPPENSTEIGER

...stairs aren't the limit

H&H Vertriebs GmbH

Hebe– und Transportgeräte

Gesamtkatalog 2021

Vorwort

Sehr geehrte Damen und Herren,

Wir, die **H&H Vertriebs GmbH**, sind Ihr Spezialist für den Transport über Treppen.

Das erreichen wir mit unserem umfangreichen Angebot an elektrischen Treppensteigern, denn nur bei uns können Sie wählen zwischen Traglasten von **120 kg bis 1000 kg**, um Automaten, Möbel, Öfen, Haushaltsgeräte, Kopierer, Drucker, Wasserspender, Sportgeräte, Heizkessel, Kartonagen oder privat den kompletten Umzug zu bewegen.
Zahlreiche optionale Zubehörteile machen die Treppensteiger zu Alleskönnern!

NEU! **Seit 2020 bieten wir ebenfalls Treppensteiger für den Treppentransport von Rollstühlen an.**
Erfahren Sie mehr ab Seite 22.

Transportieren Sie Klaviere oder Tresore mit nur noch 1—2 Bedienern und sparen Sie somit Personalkosten und minimieren Sie Krankheitsausfälle durch zu schweres Heben und Transportieren.

Da sich unser Kerngeschäft ausschließlich um elektrische Treppensteiger dreht, können wir Ihnen versichern, unsere elektrischen Treppensteiger in- und auswendig zu kennen. Wir wissen wovon wir reden!

Was die H&H Vertriebs GmbH auszeichnet:

- Inhabergeführtes Familienunternehmen
- Vorführung und Einweisung bei uns vor Ort in unserem **Showroom** oder bei Ihnen nach Absprache
- Wartung / Service / Reparatur: Alles aus einer Hand, denn unser Personal wurde vom Hersteller geschult und zertifiziert.
- Ersatzteilservice für alle Treppensteiger unseres Sortiments
- Vermietung deutschlandweit in Zusammenarbeit mit unseren Partnern
- Auch Leasing / Mietkauf sind Optionen, über die wir bei Bedarf reden sollten

Machen Sie es sich leicht und blättern Sie durch unseren ausführlichen und detaillierten Produktkatalog.
Natürlich stehen wir Ihnen jederzeit sehr gerne persönlich zur Verfügung und beraten Sie bei der Wahl des für Sie richtigen Treppensteiger.

Mit freundlichen Grüßen
Ihre H&H Vertriebs GmbH

Allgemeine Informationen:

- Alle Preise sind Nettopreise zzgl. MwSt. und Transport.
- Die Gewährleistung beträgt 12 Monate, 6 Monate auf die Batterien (Ausgenommen sind Verschleißteile).
- Wir behalten uns vor, Änderungen jederzeit durchzuführen.
- Irrtümer sind vorbehalten.
- Lieferzeiten teilen wir Ihnen auf Nachfrage gerne mit.
- Akku und Ladegerät sind bei jedem Treppensteiger serienmäßig enthalten!

„SKIPPER“ Bis 400 kg Tragkraft - Exklusiv bei uns erhältlich

MADE IN ITALY

NEU !

Besichtigung in unserem Showroom möglich

Skipper—die neue Referenz für hohe Lasten

Skipper verfügt über unabhängige Raupenketten, die sich auf engstem Raum bewegen können. Das Gewicht wird vollständig auf die Treppe übertragen, ohne Spuren zu hinterlassen. Die Bedienung erfolgt über einen Joystick womit der Bediener die Richtung jederzeit ändern kann. Sollte in der Höhe nicht ausreichend Platz vorhanden sein ist dies kein Problem mehr, denn die Neigung des Skipper kann variabel verändert werden.

Die speziellen, bodenschonenden Gummiketten dieses Treppensteiger zum Lastentransport gestatten das Fahren auf allen Oberflächen, auch auf unbearbeiteten. Außerdem wird das Gewicht immer auf die Treppe übertragen, so dass Sie als Benutzer es nicht im Gleichgewicht halten müssen.

Die Ladefläche des neuen Skipper kann in 4 verschiedene Positionen eingestellt werden: 1. Position: 4,5 cm vom Boden entfernt, 2. Position: 9 cm vom Boden entfernt, 3. Position: 13,5 cm vom Boden entfernt, 4. Position: 18 cm vom Boden entfernt.

„SKIPPER“ Bis 400 kg Tragkraft - Exklusiv bei uns erhältlich

MADE IN ITALY

NEU !

Besichtigung in unserem Showroom möglich

Einstellbare Neigung der Last

Der neue Skipper wurde entwickelt, um auch dann Lasten mit beträchtlicher Höhe transportieren zu können, wenn die Platzverhältnisse bezüglich der Höhe nicht ausreichen.

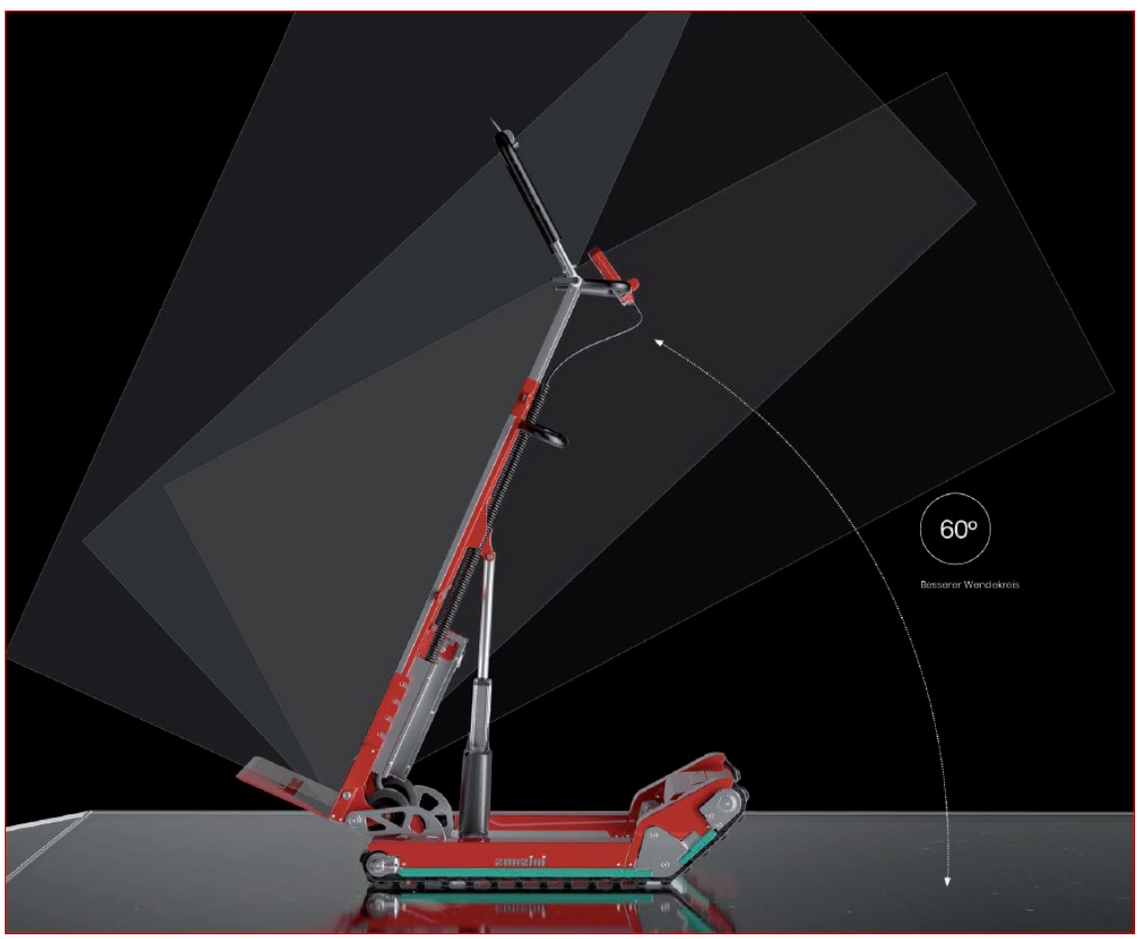

Die Gummiketten von Zonzini sind äußerst leistungsstark und robust und eignen sich für die unterschiedlichsten Situationen. Sie sind sowohl für heikle Böden wie Holz, Parkett und Marmor, als auch auf Baustellen, Stahl– oder Steintreppen geeignet

„SKIPPER“ Bis 400 kg Tragkraft - Exklusiv bei uns erhältlich

MADE IN ITALY

NEU!

Besichtigung in unserem Showroom möglich

Auch für Wendeltreppen oder Treppen mit Eckstufen geeignet

Der neue Skipper ermöglicht 2 Betriebsarten:

1. Mit vollkommen auf der Treppe und demnach auf mehreren Stufen aufliegenden Raupenketten, wodurch die sichersten und bequemsten Arbeitsbedingungen gegeben sind. Diese Betriebsart ist die empfohlene.
2. In „vertikaler“ Position, indem die Antriebskraft am vorderen Teil der Raupenketten genutzt wird. Da die Last bei dieser Variante selbst vom Bediener ausbalanciert werden muss, ist eine ausreichende Übung notwendig. Der Vorteil dieser Position: Es können auch sehr enge Treppenabsätze oder solche mit Eckstufen überwunden werden.

Unabhängige Raupenketten

Während des Fahrens auf der Treppe hat der Bediener sowohl auf, als auch abwärts die Möglichkeit zu wählen welche Richtung er einschlagen möchte. Skipper kann mit einem Joystick bequem gesteuert werden, deshalb kann jederzeit die Richtung geändert werden. Dadurch ist es auch möglich, auf Treppenabsätzen und in engen Platzverhältnissen 360° Drehungen auszuführen.

„SKIPPER“ Bis 400 kg Tragkraft - Exklusiv bei uns erhältlich

MADE IN ITALY

NEU !

Besichtigung in unserem Showroom möglich

Technische Merkmale des Skipper

Verfügbare Traglasten	160, 300, 400 Kg
Max. Tiefe (mm)	279
Tiefe des Untergestells der Ladefläche aus Blech (mm)	250
Gesamtbreite (mm)	533
Breite des Untergestells der Ladefläche aus Blech (mm)	397
Länge der Raupenkettenauflage (mm)	770
Breite der Raupenketten (mm)	70
Höhe vom Boden bei geschlossenem Gestell (mm)	1269
Höhe vom Boden bei ausgefahrenem Gestell (mm)	2151
Max. Öffnung des Gestells im Verhältnis zum Boden	61 Grad
Höhe Führungsgriff vom Boden (mm)	1307
Max. überwindbare Höhe bei der ersten Stufe (mm)	225
Leergewicht ohne Batterie (kg)	89
Gewicht der Blei-Gel-Batterie (kg)	17
Abmessungen der Rollen (mm)	100
Max. Betriebsdauer (min.)	40
Batterieladezeit (h)	5/6
Batteriespannung / Batterieleistung (V / Ah)	24 DC / 20
Eingangsspannung (V / Hz)	110/240—50/60
Max. überwindbare Neigung auf Treppen oder Flächen (Grad)	45
Preis 160 Kg	7.390,00 €
Preis 300 Kg	7.890,00 €
Preis 400 Kg	8.390,00 €

„SKIPPER“ Bis 400 kg Tragkraft - Exklusiv bei uns erhältlich

MADE IN ITALY

NEU!

Besichtigung in unserem Showroom möglich

Vorteile:

- **Bewegung in engen Räumen**: Die voneinander unabhängigen Raupenketten mit doppeltem Elektromotor garantieren auch in engen Platzverhältnissen maximale Bewegungsfreiheit.
- **Steuerung mit einem Finger**: Die Steuerung erfolgt mit einem proportionalen Joystick, sie ist einfach und benutzerfreundlich
- **Bewegung auf ebener Fläche**: Mit Skipper können die Lasten auch auf ebenen Flächen im Innen– und Außenbereichen bewegt werden
- **Gewichtsentlastung**: Das Gewicht wird immer auf die Treppe übertragen, es muss nicht vom Bediener selbst im Gleichgewicht gehalten werden.
- **Variable Neigung**: Die Neigung der Last kann jederzeit geändert werden, um sich den verschiedenen Gefällen anzupassen.

„SKIPPER“ Bis 400 kg Tragkraft - Exklusiv bei uns erhältlich

MADE IN ITALY

Besichtigung in unserem Showroom möglich

NEU!

Zubehör für Türen und Fenster

Das Zubehör für Türen und Fenster ist mit 2 drehbaren Vorderrädern ausgestattet, die es ermöglichen, die Last aufzustellen und Drehungen auf den Rädern vorzunehmen. Außerdem kann die Neigung der Tür oder des Fensters von einer Seite auf die andere Seite eingestellt werden, so dass auch Treppen überwunden werden können, die schmaler sind als die Breite der Last. Zudem sind Schutzvorrichtungen aus Gummi vorhanden, wodurch die Fenster und Türen auch ohne Verpackung geladen werden können.

Artikel: ZONE6, Preis: 990,00 €

„DOMINO AUTOMATIC“ bis 400 kg

MADE IN ITALY

BESTSELLER

Besichtigung in unserem Showroom möglich

Der Beste seiner Art und das Original!

Der elektrisch betriebene Treppensteiger Domino Automatic von ZONZINI ist die sicherste Lösung für den Transport von schweren Lasten bis 400 Kg.

Mit Domino können Sie ruhig und sicher Treppen jeder Art und Form hinauf- und hinabsteigen. Die speziellen elektrischen Raupen hinterlassen weder Flecken noch Kratzer und können auf Bodenbelägen jeder Art fahren.
Tatsächlich kann Domino auch draußen als Sackkarre benutzt werden (*Treppensteiger-Sackkarre*), wo schwierige Wege mit Gras, Kies, Erde usw. befahren werden können, ohne dass der Fahrer die Last im Gleichgewicht halten muss.

Mit der neuen Automatic-Funktion neigt DOMINO AUTOMATIC die Last auf der Treppe automatisch, wobei dem Anwender nur die Steuerung mit dem Joystick überlassen bleibt. Leistungsstarke Technologie, damit der Transport noch leichter und sicherer wird.

Mit dem zusätzlichen manuellen Modus kann der Treppensteiger auf den Stufen bei Bedarf jederzeit nachjustiert werden.-Der Domino Automatic speichert diese Eingabe anschließend.

Mit voneinander unabhängigen, um 360° drehbaren Raupen ausgestattet

Die voneinander unabhängigen Raupen mit doppeltem Elektromotor garantieren maximale Bewegungsfreiheit, auch in engen Räumen. Die Lenkung erfolgt mit einem Joystick. Einfach und benutzerfreundlich.

Keinerlei Anstrengung für den Benutzer

Das Gewicht wird immer gleichmäßig auf der Treppe verteilt, damit der Benutzer es nicht im Gleichgewicht halten muss. Dank der speziellen Raupen bleibt die Last immer sicher geladen, ohne irgendein Risiko des Abrutschens.

„DOMINO AUTOMATIC“ bis 400 kg

MADE IN ITALY

BESTSELLER

Besichtigung in unserem Showroom möglich

Noch einfacher, noch sicherer.

Durch die Aktivierung der Taste Automatic bestimmt Domino den Neigungswinkel der Last auf der Treppe von alleine und übernimmt auf dem Transport diese Entscheidung für den Anwender. Die standardmäßig eingestellte Sicherheitsneigung wurde für die meisten Lasten und Treppen getestet.

Praktisch und sicher.

Die voneinander unabhängigen Raupen mit doppeltem Elektromotor garantieren auch in engen Räumen maximale Bewegungsfreiheit.

Domino ist mit kratzsicheren und rutschfesten Raupen ausgestattet

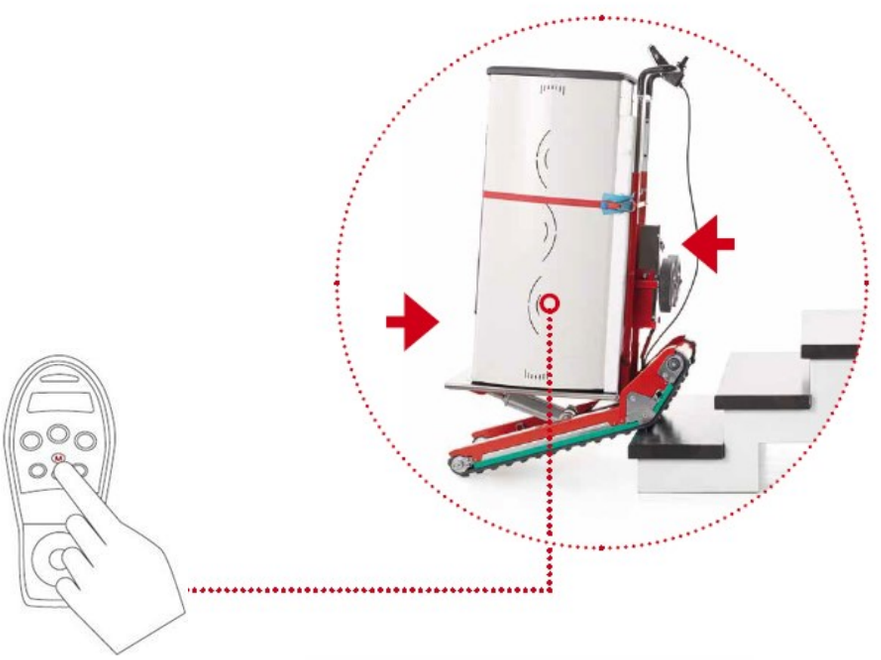

Variabel

Sollte der Anwender feststellen, dass eine andere Neigung besser geeignet ist um die Ware auf den Treppen zu transportieren, wird die Taste „M“ auf der Steuerung gedrückt und die Neigung der Bodenplatte kann variabel verändert werden.

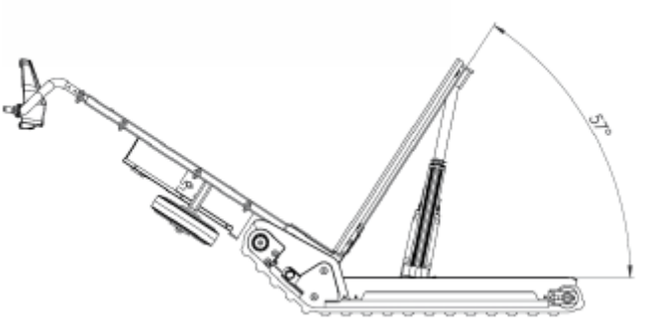

„DOMINO AUTOMATIC“ bis 400 kg

MADE IN ITALY

BESTSELLER

Besichtigung in unserem Showroom möglich

Vorteile

Bewegung in engen Räumen

Die voneinander unabhängigen Raupen mit doppeltem Elektromotor garantieren maximale Bewegungsfreiheit auch in engen Räumen.

Ausgewogene Last

Dank des elektrischen Stellantriebs kann die Neigung der **Last** reguliert werden, sodass sie unter allen Umständen senkrecht steht und **immer ausgewogen ist**.

Rutschsicherheit

Fußbodenschonende, rutschsichere Raupen, für alle Oberflächen in Innen- und Außenbereichen geeignet.

Unregelmäßige Treppen

Keine Einschränkungen in Bezug auf die Stufenhöhe! Selbst unregelmäßige Treppen können befahren werden.

Steuerung mit einem Finger

Die Steuerung erfolgt mit einem proportionalen Joystick, sie ist einfach und benutzerfreundlich.

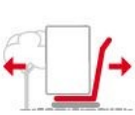

Bewegung auf ebener Fläche

Domino gestattet auch die Bewegung auf ebener Fläche in Innen- und Außenbereichen.

„DOMINO AUTOMATIC“ bis 400 kg

MADE IN ITALY

BESTSELLER

Besichtigung in unserem Showroom möglich

Technische Daten

Verfügbare Traglasten	160, 300, 400 Kg
Gesamtbreite (mm)	536
Gesamtlänge (mm)	950
Länge Bodenplatte (mm)	633
Höhe vom Böden (mm)	132
Breite der Raupenketten (mm)	60
Höhe vom Boden bei geschlossenem Gestell (mm)	1142
Höhe vom Boden bei ausgefahrenem Gestell (mm)	1590
Max. Öffnung des Gestells im Verhältnis zum Boden	57 Grad
Höhe Führungsgriff vom Boden (mm)	1070
Max. überwindbare Höhe bei der ersten Stufe (mm)	225
Leergewicht ohne Batterie (kg)	89
Gewicht der Blei-Gel-Batterie (kg)	17
Abmessungen der Rollen (mm)	100
Max. Betriebsdauer (min.)	Ca. 1000 , 750 , 500 Stufen
Batterieladezeit (h)	5/6
Batteriespannung / Batterieleistung (V / Ah)	24 DC / 20
Eingangsspannung (V / Hz)	110/240—50/60
Max. überwindbare Neigung auf Treppen oder Flächen (Grad)	45
Preis 160 Kg	6.890,00 €
Preis 300 Kg	7.390,00 €
Preis 400 Kg	7.890,00 €

Zubehörteile für DOMINO AUTOMATIC

MADE IN ITALY

BODENPLATTE MIT AUFFAHRSCHIENEN
Die Bodenplatte ist mit zwei Schienen ausgestattet, mit denen die Fotokopiergeräte sowie andere Lasten mit Rollen auf die Tragfläche des DOMINO Automatic geschoben werden können.
Nach Gebrauch werden die Schienen auf der Bodenplatte befestigt und sind somit jederzeit griffbereit. Die Bodenplatte kann in der Breite bis auf 76 cm verstellt werden und in der Länge bis auf 83 cm.

Artikelnummer: DOM2 Preis: 590,00 €

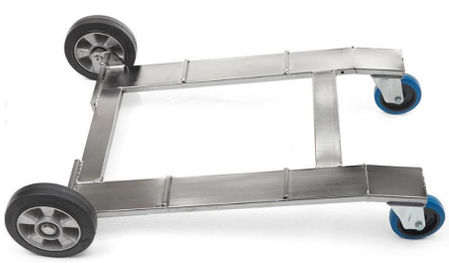

FAHRUNTERGESTELL
Dieses Zubehör lässt die Last auf vier Rädern ruhen und ist daher für den manuellen Transport der Lasten auf holprigen Böden, z. B. Straßen, Bürgersteigen usw., geeignet.

Artikelnummer: DOM4
Preis: 335,00 €

HUBROLLER
Sie machen es möglich, bis zu 400 kg schwere Waren auf die Tragfläche des Treppensteiger zu laden. Die Last kann bis auf 30 cm angehoben werden. Die Hubroller können zum Laden von Waren mit oder ohne Palette verwendet werden. Die Bedienung erfolgt über eine Handkurbel

Artikelnummer: DOM3 Preis: 725,00 € / Paar

ALUMINIUMRAMPE
Die Aluminiumrampe ist nützlich, um die Ware mit DOMINO direkt auf den Transporter zu laden oder abzuladen. Abmessungen der Rampe: 67 cm x 8 cm x 200 cm. Auf Anfrage können Rampen mit kundenspezifischen Abmessungen geliefert werden.

Artikelnummer: ZONE3 Preis: 390,00 €

ERSATZBATTERIE

Artikelnummer: DOM1
Preis: 350,00 €

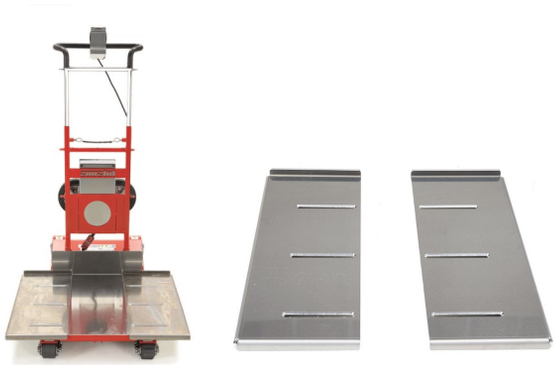

VERSTELLBARE BODENPLATTE
Sie kann bis auf 80 cm Breite verstellt werden.
Ideal für Lasten, die eine größere Standfläche benötigen.

Artikelnummer: DOM13 Preis: 260,00 €

Zubehörteile für DOMINO AUTOMATIC

MADE IN ITALY

SCHRÄGE TRAGFLÄCHE FÜR FOTOKOPIERGERÄTE
Sie ist nützlich bei Transportern mit geringer Ladehöhe. Mit diesem Zubehör kann das Fotokopiergerät von außen auf den Transporter geladen oder abgeladen werden. DOMINO fährt direkt mit den Raupen auf dieses Zubehör. Das Zubehör ist mit einem Teleskopgestell ausgestattet, das die Füße je nach Höhe des Transporters einstellen lässt und auf Drehrädern fährt.

Artikelnummer: DOM5 Preis: 390,00 €

TRAGRAHMEN FÜR FENSTER, TÜREN
Glas, Arbeitsplatten etc.

Artikelnummer: DOM8 Preis: 1.390,00 €

TRAGFLÄCHE FÜR ENGE TREPPENABSÄTZE
Einfach und schnell. Sie bietet den Vorteil, die erste Stufe des nächsten Treppenlaufs zu überspringen, um mit der Last auf noch kleinerem Raum drehen zu können.

Artikelnummer: DOM6 Preis: 290,00 €

MITTLERER STÜTZARM FÜR TRANSPORTER
Er dient dazu, die Last in gekippter Position im Transportfahrzeug zu befördern; ideal für lange Lasten in relativ niedrigen Transportern. Er wird direkt am Rahmen von DOMINO verankert und ist mit Drehrädern ausgestattet.

Artikelnummer: DOM5 Preis: 350,00 €

„Buddy“ bis 120 / 160 Kg

Besichtigung in unserem Showroom möglich

Vielseitigkeit: Der Buddy ist die einzige Treppenkarre "Stufe für Stufe", die Stufen mit einer Höhe von bis zu 26 cm überwinden kann. Dadurch bietet er mehr Einsatzmöglichkeiten als jede andere Treppenkarre.
Praktische Verwendung: Der Buddy verbindet die Gewandtheit einer Sackkarre mit dem bequemen Komfort einer Universal-Treppenkarre.
Einfache Bedienung: Automatische Positionierung des Treppenüberwindungsmechanismus sowohl im Auf- wie im Abstieg. Es muss lediglich die Fahrtrichtung angewählt werden.
Unmittelbare Einsatzbereitschaft: Batteriebox mit Technologie „plug and play“; nur ein Klick und schon ist der Treppensteiger einsatzbereit.
Sicherheit: Der Mechanismus für den Auf- und den Abstieg greift stets um 5 cm in die Stufe ein, und verhindert damit ein Abrutschen oder Beschädigungen.
Klapprahmen: Für die Anpassung an jeden Lastentyp und geringen Platzbedarf auf dem Fahrzeug. (99cm)
Batterie ohne Speicherwirkung mit langer Betriebsautonomie.
Luftreifen, die keine Spuren hinterlassen und nicht kratzen.

Serienausstattung des BUDDY

- 1 Befestigungsgurt zur Befestigung der Last,
- 1 Akku
- 1 automatisches Ladegerät 220/24V,
- Standard Bodenplatte mit den Maßen 350 x 220 mm,

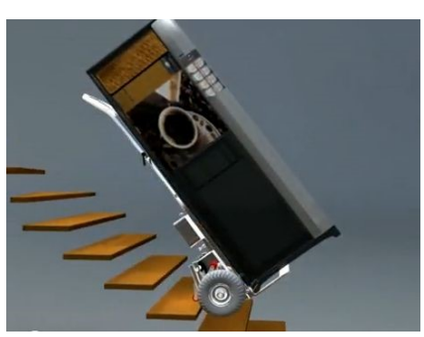

Artikelnummer	Bud120	Bud160
Gesamthöhe (mm)	1510	1510
Rahmenbreite (mm)	530	530
Steiggeschwindigkeit / Min.	54 Stufen	27 Stufen
Betriebsdauer mit voller Batterie aufwärts / abwärts	550 / 1100 Stufen	350 / 700 Stufen
Tragkraft (Kg)	120	160
Eigengewicht (Kg)	50 inkl. Akku	50 inkl. Akku
Preis €	3.415,00	3.600,00

KLAPPBARES GESTELL
Praktisch und handlich, mit klappbarem Gestell.

BODENSCHONENDE RÄDER
Ausgestattet mit pneumatischen, bodenschonenden Rädern

MEHR ALS 26 CM
Überwindet bis zu 26 cm hohe Stufen.

AUTOMATISCHE POSITIONIERUNG
Automatische Positionierung der Füße sowohl beim Aufstieg als auch beim Abstieg.

GEWICHTSSENSOR
Gewichtssensor beim Abstieg und dadurch automatische Steuerung.

„Buddy Lift“ bis 120 / 160 Kg

MADE IN ITALY

Besichtigung in unserem Showroom möglich

Vielseitigkeit: Der Buddy Lift ist die einzige Treppenkarre "Stufe für Stufe", die Stufen mit einer Höhe von bis zu 26 cm überwinden kann. Dadurch bietet er mehr Einsatzmöglichkeiten als jede andere Treppenkarre.
Praktische Verwendung: Der Buddy Lift verbindet die Gewandtheit einer Sackkarre mit dem bequemen Komfort einer Universal-Treppenkarre.
Einfache Bedienung: Automatische Positionierung des Treppenüberwindungsmechanismus sowohl im Auf- wie im Abstieg. Es muss lediglich die Fahrtrichtung angewählt werden.
Unmittelbare Einsatzbereitschaft: Batteriebox mit Technologie „plug and play“; nur ein Klick und schon ist der Treppensteiger einsatzbereit.
Sicherheit: Der Mechanismus für den Auf- und den Abstieg greift stets um 5 cm in die Stufe ein, und verhindert damit ein Abrutschen oder Beschädigungen.
Klapprahmen: Für die Anpassung an jeden Lastentyp und geringen Platzbedarf auf dem Fahrzeug. **(99cm)**
Batterie ohne Speicherwirkung mit langer Betriebsautonomie
Luftreifen, die keine Spuren hinterlassen und nicht kratzen.

Serienausstattung des BUDDY LIFT

- 1 Sicherungsgurt zur Befestigung der Last,
- 1 Akku,
- 1 automatisches Ladegerät 220/24V,
- 2 Gabeln Tiefe 22 cm zum Aufliegen der Last,
- ausziehbare Stabilisatoren mit Drehrädern

Die Fakten und Vorteile im Überblick:

KLEINER MANÖVRIERRAUM
Elektrisches Anheben der Last: Der Platzbedarf zum Drehen auf dem Treppenabsatz war noch nie derart gering

VARIABLER LASTENSCHWERPUNKT
Beim Befahren der Treppe kann der Lastenschwerpunkt jederzeit verändert werden, um den Transport zu erleichtern.

SELBSTÄNDIGES BE-UND ENTLADEN
Eine Person kann die Waren mühelos auf den Transporter laden oder vom Transporter abladen

BODENSCHONENDE RÄDER
Buddy Lift ist mit pneumatischen, bodenschonenden Rädern ausgestattet.

VORDERE STABILISATOREN
Vordere, ausfahrbare Stabilisatoren mit Drehrädern, um den Stand auf glatten Böden zu verbessern

MEHR ALS 26 CM
Überwindet bis zu 26 cm hohe Stufen.

AUTOMATISCHE POSITIONIERUNG
der Füße sowohl beim Aufstieg, als auch beim Abstieg

GEWICHTSSENSOR
Gewichtssensor beim Abstieg und dadurch automatische Steuerung.

KLAPPBARES GESTELL
Praktisch und handlich, mit klappbarem Gestell.

Artikelnummer	Lift120	Lift160
Gesamthöhe (mm)	1510	1510
Rahmenbreite (mm)	990	990
Steiggeschwindigkeit / Min.	54 Stufen	27 Stufen
Betriebsdauer mit voller Batterie aufwärts / abwärts	500 / 1000 Stufen	300 / 600 Stufen
Tragkraft (Kg)	120	160
Eigengewicht (Kg)	45(inkl. Akku)	45(inkl. Akku)
Preis €	3.800,00	4.295,00

Das zeichnet ihn aus:

Der Buddy Lift verfügt über eine elektrisch bedienbare Hebeplattform, um Waren bis auf 80 cm anheben zu können.

So können z.B. Lieferwagen einfach be-– oder entladen werden.

Außerdem kann mit der Plattform der Lastenschwerpunkt beim Transport verändert werden, um immer optimal und im Gleichgewicht transportieren zu können.

vertrieb@hh-vertrieb.com

„STR175“ + „STR175H“ bis 180 Kg

Besichtigung in unserem Showroom möglich

Der batteriebetriebene Treppenroboter **SR Express** wurde zum Einsatz für den täglichen Vertriebsbereich entworfen.

Trotz des geringen Gewichts und der bescheidenen Größe ist dieser Treppensteiger in der Lage, die komplette Lieferstrecke von Gütern bis zu **180 Kilo** zu bewältigen.
Die Maschine kann mit einer Ladung sicher treppauf- oder –abwärts gefahren werden und zwar in zwei Positionen:

- Stufe um Stufe
- Auf mehreren Stufen verteilt auf der Treppe ruhend

Der SR Express lässt sich einfach durch eine Person bedienen. Die Maschine weist mehrere benutzerfreundliche Funktionen und Möglichkeiten auf, wie die Höheneinstellung der Handgriffe, die rasch austauschbaren Batteriekästen, Fernbedienung etc. Der SR Express begrenzt die Sicherheitsrisiken während der Güterlieferung und verringert die körperliche Belastung für den Benutzer.

- **Anzahl Stockwerke die mit 2 Akkus hochgefahren werden können: 20**
- **Abmessung: 1445 x 400 x 240 mm**
- **Gewicht (ohne Akkus): 29 Kg**

Maximale Tragkraft: 180 Kg—Empfohlen wird hier der Transport nicht Stufe für Stufe sondern über mehrere Stufen um das Gewicht zu verteilen und den Transport zu vereinfachen.

Artikelnummer	STR175	STR175H
Gesamthöhe (mm)	1445	1445
Rahmenbreite (mm)	400	400
Betriebsdauer mit voller Batterie aufwärts / abwärts	20 Stockwerke	20 Stockwerke
Tragkraft (Kg)	180	180
Eigengewicht (Kg)	29	29
Preis €	3.990,00	4.300,00

STR175H mit Hebeplattform (Handkurbel)

Ersatz Batteriepack
2 x 12 V inkl. Gehäuse

Artikelnr.: 9.004 Preis: 290,00 €

Ersatz Gummikette (St.)

Artikelnr.: 9.012 Preis: 385,00 €

Externes Ladekabel

Artikelnr.: 800.005 Preis: 85,00 €

„Pianoplan“ bis 600 kg

Designt, um wertvolle oder schwere Objekte wie z.B. Pianos, Safes, Automaten auf– und abwärts zu transportieren.

Funktion der Gummiketten: Unabhängig voneinander bedienbare Ketten, die 2 Geschwindigkeiten anbieten um Hindernisse zu überwinden. Die Fernbedienung ermöglicht eine Bedienung auf jedem Untergrund.

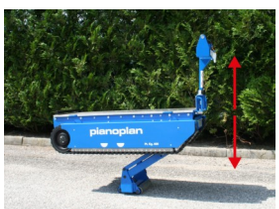

Hebemechanismus: Bis zu 70 cm vom Boden aus, um den Pianoplan als Transportgerät zu nutzen, um Hindernisse zu überwinden oder um auf der Stelle drehen zu können.

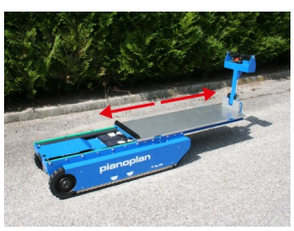

Grundplatte: Bis zu 80 cm ausziehbar, um den Lastschwerpunkt einzustellen.

Rotation auf Rollen: Während des Ausbalancierens kann es möglich und hilfreich sein, die Richtung zu verändern. Gerade auf Treppen ist so ein abrutschen unmöglich.

Benefits

Günstig und schnell: Es werden nur 1-2 Bediener benötigt, das spart Zeit und Geld

Sicher: Sicherheit ist gewährleistet denn eine elektromagnetische Bremse unterstützt den Bediener.

Einfache Bedienung: Alle Befehle sind auf dem Bedienfeld übersichtlich angebracht. Die Gummiketten werden per Joystick bedient.

Manövrierbarkeit: Aufgrund der schmalen Abmessungen und der Hilfsrollen kann der Pianoplan in sehr engen Begebenheiten drehen (85 cm).

Ladung: Voll aufgeladen können mit dem Pianoplan bis zu 50 Stockwerke befahren werden.

Vielfältig: Es sind 3 Varianten erhältlich: Standard, Horizontal, Vertikal.

„Pianoplan“ bis 600 kg

Sortiment: Alle 3 Modelle haben folgende Merkmale: 600 Kg Traglast, sichere und einfache Bedienung, Hydraulische Hebeeinheit mit Rollen, unabhängig voneinander bedienbare Gummiketten, 45° steile Treppe können überwunden werden.

Der Piano Transport kann mit allen 3 Modellen durchgeführt werden. Entscheidend ist, wohin das Piano transportiert werden soll. Die 3 Modelle unterscheiden sich lediglich in der Art und Weise wie sie beladen werden und die Last tragen.

.

Name	Pianoplan Standard	Pianoplan Horizontal	Pianoplan Vertikal
Artikelnr:	PPL1	PPL2	PPL3
Länge mm	1280	1280	1280-1680
Breite mm	540	540	540
Länge Plattform mm	1205	1205	1205-1605
Breite Plattform mm	430	430	430
Max. Verlängerung nach vorne mm	500	500	500
Min. Höhe der Ladeplattform mm	325	370	405
Max. Höhe der Ladeplattform mm	700	745	780
Leergewicht	300	340	345
Traglast Kg	600	600	600
Geschwindigkeit m/min	12,5	12,5	12,5
Motorleistung W	2 x 700	2 x 700	2 x 700
Luftdruck in Bar	110	125	130
Batterie 2 x 12 V	65 Ah	65 Ah	65 Ah
Reichweite (~)	50 Stockwerke	50 Stockwerke	50 Stockwerke
Preis €	12.800,00	13.450,00	13.950,00

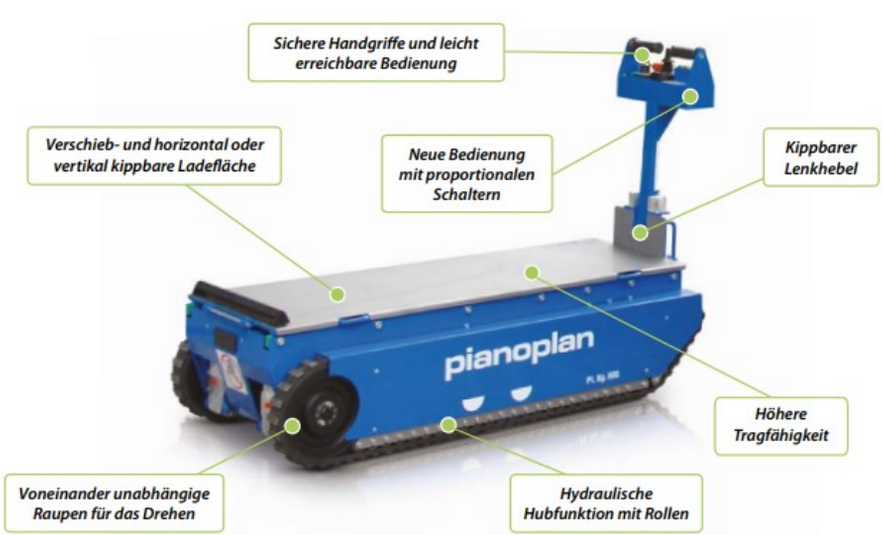

„STAIRROBOT SR1750HE“ bis 1000 Kg

Besichtigung in unserem Showroom möglich

Der Treppenroboter **SR 1750 HE** ist so entworfen, dass man damit Lasten bis zu 1000 kg treppauf- und abwärts befördern kann.

Die Zusatzgeräte wie Laderampe, Rollblock und Schwenktisch wurden entwickelt, um das Zufahren zur Treppe, das Fahren auf der Treppe, das Abladen am oberen Treppenende und die Weiterbeförderung des Ladeguts zum endgültigen Ziel zu erleichtern.

Der Treppenroboter SR 1750 ist mit einer hydraulischen Hebeplattform ausgestattet, mit der man zerbrechliche Ladungen während des gesamten Transportvorgangs horizontal befördern kann.
Mit dem Treppenroboter 1750 HE braucht man daher weniger Speditionspersonal; außerdem ist das Transportrisiko im Vergleich zur herkömmlichen Beförderung auf den Treppen hier wesentlich geringer.

Antrieb:
Ein geräuscharmer, einphasiger AC-Motor mit thermischem Sicherungsautomaten sorgt für die Antriebskraft, die mit Hilfe eines integrierten Schneckengetriebes auf die Antriebsachse übertragen wird. Die Schneckenradreduzierung schaltet sich sofort aus, wenn der Strom aus irgendeinem Grund ausfällt.

Hydraulische Hebeplattform:
Ein einphasiger, geräuscharmer AC-Motor mit thermischem Sicherungsautomaten sorgt für den Betrieb der hydraulischen Hebeplattform. Eine hydraulische Pumpe ist direkt auf den Motor aufgebaut. Die Geschwindigkeit, mit der die Plattform gesenkt wird, lässt sich mit der Abwärtseinstellung anpassen.

Kontrolle:
Der Roboter wird mit Hilfe eines Niedrigvolt (24V) Schaltkastens mit 4 Knöpfen mit der Hand bedient. Der Schaltkasten ist mit einem 2 m langen Kabel mit Fernbedienung mit dem Treppenroboter verbunden.

Name	SR1750HE
Artikelnr:	SR1750HE
Traglast (kg)	1000
Abmessungen (LxBxH)	1450 x 720 x 320
Steiggeschwindigkeit:	3m/min
Preis €	11.399,00

(Preis für Grundgerät)

Zubehörteile

DREHPLATTE
Ø 610 mm, H 40 mm. Sie besteht aus zwei aus Tischlerplatte gefertigte Scheiben mit einer Oberfläche aus hartem Kunststoff, um die Reibung zu reduzieren. Sie wird verwendet, um die Fahrrichtung des (beladenen) Treppenroboters zu ändern. Die Drehplatte hat an beiden Seiten Fingergriffe um das Heben oder Tragen zu erleichtern.

Artikelnr.: 1750.104 Preis: 140,00 €

ROLLBLOCK
Der Rollblock besteht aus quadratischen Stahlteilen und ist mit vier hochbelastbaren Schwenkrädern ausgestattet, um das Manövrieren zu erleichtern. Ein ausziehbarer Rahmen erhöht die Stabilität, wenn der Treppenroboter auf den Rollblock gefahren wird. Die Entladerampe wird verwendet, um den Rollblock mit der Treppe zu verbinden.

Artikelnr.: 1750.500 Preis: 1.330,00 €

LADERAMPE
Die Laderampe ist so entworfen, dass sie genau in die Hebeplattform des Treppenroboters passt. Sie bildet eine sichere, geriefte Plattform, auf der man das Ladegut vom Boden auf das Ladeniveau des Treppenroboters bringen kann.

Artikelnr.: 1750.102 Preis: 990,00 €

„STAIRROBOT SR1750HE“ bis 1000 Kg

Besichtigung in unserem Showroom möglich

Zubehörteile

HILFSSTUFEN (SET)
Werden benötigt, um die ersten 1-2 Stufen befahren zu können.

Artikelnr.: Preis: 405,00 €

SCHIENEN SET
Die Schienen werden komplett über die Stufen gelegt, sollten diese zu schief oder zu tief sein so dass sie nicht ohne weiteres mit dem Stairrobot befahrbar sein.
Die Schienen können bis zu 7 Meter Länge aneinander montiert werden.

Artikelnr.: Preis: 2.472,00 €

WINDE
Mit der Winde können Lasten bis 1000 Kg auf den Stairrobot gezogen werden.

Artikelnr.: Preis: 840,00 €

STABILISATOREN
Werden benötigt um den Stairrobot mit dem Liftsystem auszustatten, um die Bodenplatte auf 90 zu kippen und Waren direkt vom Boden aufzunehmen.

Artikelnr.: Preis: 1.500,00 €

LIFT SYSTEM
In Verbindung mit den Stabilisatoren kann Ware direkt vom Boden aufgenommen werden.

Artikelnr.: Preis: 2.750,00 €

TREPPENSTEIGER FÜR ROLLSTÜHLE

Besichtigung in unserem Showroom möglich

Herzlich Willkommen im REHA-Bereich.

Beide Varianten, sowohl der DOMINO PEOPLE als auch der DOMINO PEOPLE SLIM sind in unserem Showroom jederzeit zu besichtigen. Auf unserer einladenden Testtreppe können die Treppensteiger ausgiebig ausprobiert werden. Wir bieten jederzeit Schulungen um einen korrekten und sicheren Umgang mit den Treppensteigern zu gewährleisten.

Machen Sie es Ihren Lieben leicht, denn sowohl manuelle als auch elektrische Rollstühle bis zu einem maximalen Gesamtgewicht von 400 Kg können transportiert werden.

Domino People

Domino People Slim

DOMINO PEOPLE für elektrische Rollstühle bis 400 Kg

Besichtigung in unserem Showroom möglich

PRAKTISCH FÜR DEN BEDIENER, SICHER FÜR DIE BEFÖRDERTE PERSON

Domino People ist der innovative **Treppensteiger für Rollstühle** mit dem Sie sowohl elektronische als auch manuelle Rollstühle transportieren können. Er ist elektrisch motorisiert und hat eine **Traglast bis zu 400 kg**. Der mobile Treppensteiger für Rollstuhl Domino People ist mit unabhängigen Raupenketten ausgestattet, mit denen die Richtung auch auf der Treppe geändert werden kann. Er wird einfach und intuitiv über einen **Joystick** gesteuert. Die Treppenraupe neigt automatisch den Rollstuhl auf der Treppe was die ZONZINI Treppensteiger zu den sichersten überhaupt macht.

TECHNISCHE MERKMALE

Gesamtgewicht des Geräts: 130 kg (einschließlich Batterie)

Gewicht des Unterteils (ohne abnehmbares Lenkgestänge): 62 Kg

Gewicht des abnehmbaren Lenkgestänge ohne Batterie: 9,6 Kg

Gewicht der Batteriebox: 16,5 Kg

Max. Traglast: 400 Kg

Mindestbreite der zu bewältigenden Treppe: 85 cm

Maße Ladeplattform: B 70 cm T 87,5 cm (Kundenspezifische Anpassungen jederzeit möglich)

Versorgungsspannung: 24 V

Ladespannung: 110-230 V

Geschwindigkeit der Raupenketten: 4 Meter pro Minute

Reichweite bei vollem Akku: Ungefähr 300 Stufen

Betriebstemperatur: zwischen 5 und 40° C

Zulässige Höchstneigung der Treppe: 35°

Preis: 8.990,00 €

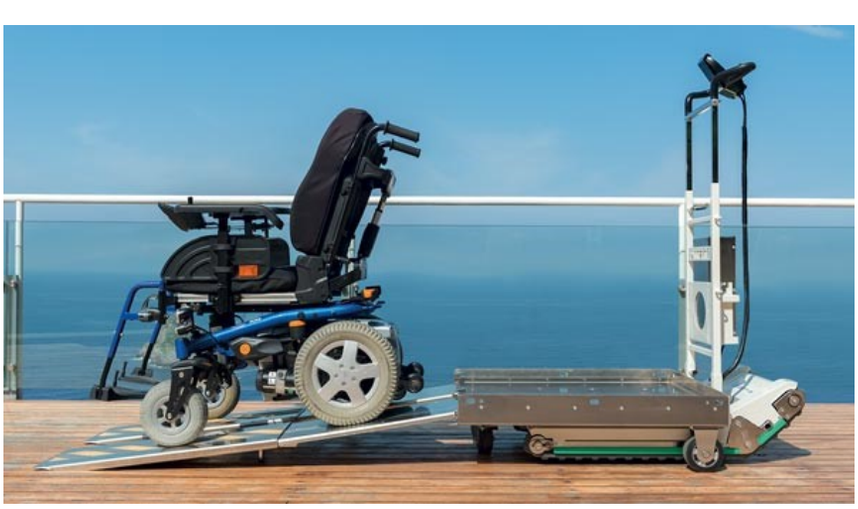

DOMINO PEOPLE für elektrische Rollstühle bis 400 Kg

Besichtigung in unserem Showroom möglich

Benutzerfreundlichkeit und Sicherheit

Der Transport auf ebener Fläche erfolgt über 3 pannensichere Reifen, während die Gummiketten verwendet werden, um Treppen zu überwinden. Die Traktion der Raupenketten erfolgt über 2 unabhängige Elektromotoren, deshalb können Richtungswechsel vorgenommen oder Wendeltreppen überwunden werden. Die Neigung der Last erfolgt automatisch, der Bediener kann jedoch jederzeit entscheiden, diese durch drücken einer Taste zu wechseln. Die Standard-Ladefläche ermöglicht das Laden von Rollstühlen mit unterschiedlichen Abmessungen, sie kann aber auch mit personalisierten Abmessungen angefordert werden—speziell auf Ihre Anforderungen abgestimmt.

Für Außen– und Innenoberflächen geeignete Gummiketten

Domino People hat breitere Raupenketten als die traditionellen Treppenraupen, die eine höhere Haftung an der Treppe erlauben und den Transport bequem und sicher machen. Weiterhin ist das Befahren von verschiedenen Oberflächen möglich, von den empfindlichsten bis zu den gröbsten, einschließlich der Außentreppen.

Mit der „Automatic“ - Technologie für die Lastverwaltung wird der Rollstuhl auf der Treppe automatisch geneigt, wodurch der Transport einfacher und sicherer gestaltet wird.

DOMINO PEOPLE für elektrische Rollstühle bis 400 Kg

Besichtigung in unserem Showroom möglich

Mit der “Automatic“-Technologie für die Lastverwaltung wird der Rollstuhl auf der Treppe automatisch geneigt, wodurch der Transport einfacher und sicherer gestaltet wird. Außerdem eignen sich die Raupenketten für Oberflächen sowohl in Innenräumen wie auch im Freien. Daher können praktisch aus jedem Material bestehende Treppen bewältigt werden, auch mit unregelmäßigen und unterschiedlich hohen Stufen.

Dank der unabhängigen Raupenketten und der fortschriftlichen Elektronik können auch Wendeltreppen bewältigt werden. Der Bediener muss lediglich mit dem Joystick die Richtung korrigieren.

Der von der Elektronik voreingestellte Sicherheitswinkel des Rollstuhls kann jederzeit anders eingestellt werden. Dies könnte erforderlich sein, um äußerst steile Treppen zu bewältigen oder besonders schwere Rollstühle zu transportieren. Das Einstellen der richtigen Positionierung des Rollstuhls ist sowohl bei Domino People wie auch bei Domino People Slim stets Aufgabe des Bedieners, bevor die Treppe aufwärts oder abwärts befahren wird.

DOMINO PEOPLE für elektrische Rollstühle bis 400 Kg

Besichtigung in unserem Showroom möglich

Abmessungen

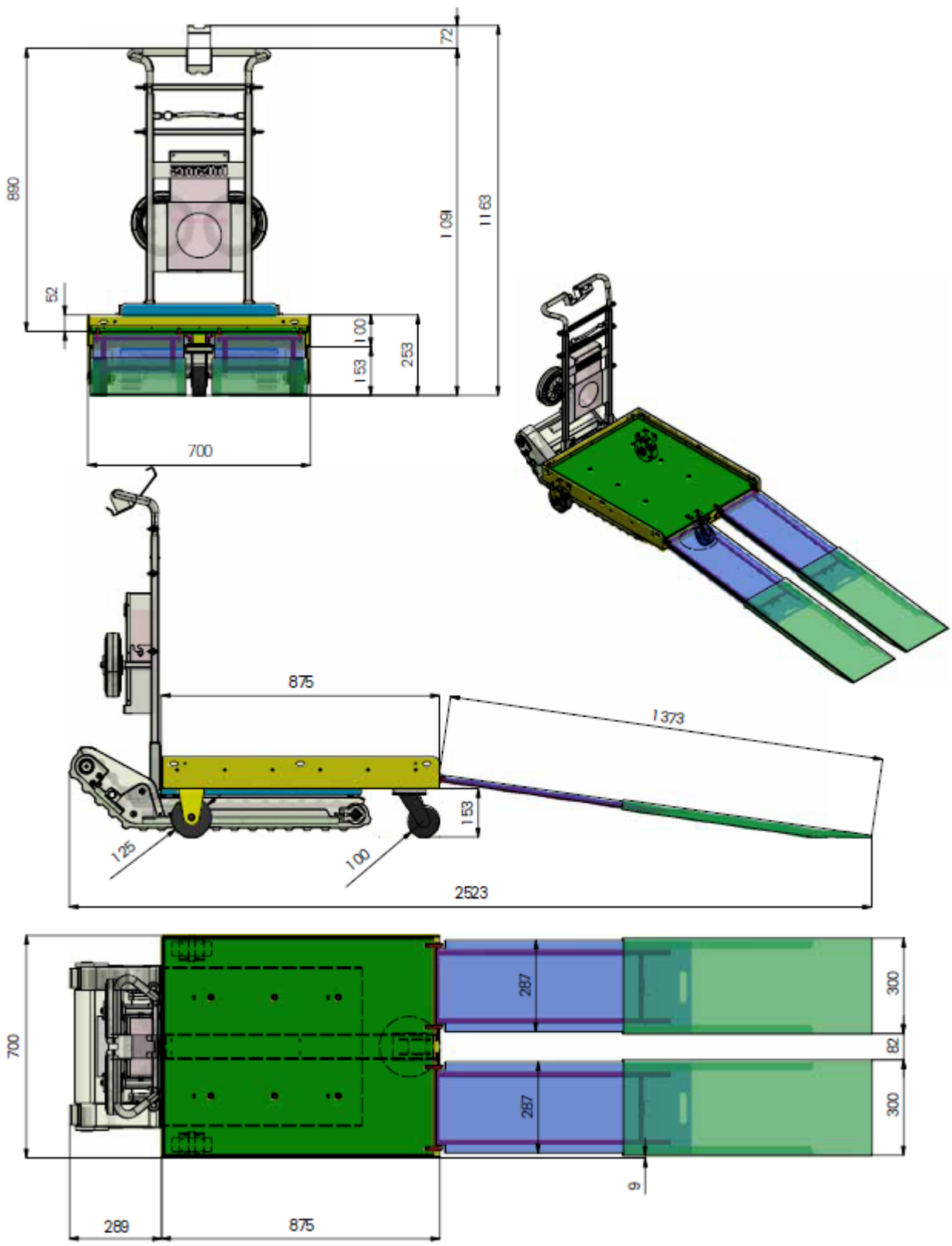

DOMINO PEOPLE SLIM für manuelle Rollstühle bis 160 Kg

Besichtigung in unserem Showroom möglich

Technologische Spitzenleistung

Der Domino People Slim ist weltweit der einzige Treppensteiger für Personen im Rollstuhl mit einer solchen Bündelung von Technologie. Er hat die praktische Abmessung einer traditionellen Treppenraupe, verfügt jedoch über einzigartige Eigenschaften. Er ist mit unabhängigen Gummiketten ausgestattet. Damit kann der Bediener die Richtung während des Befahrens der Treppe problemlos korrigieren oder 360°- Drehungen ausführen. Der Domino People Slim bietet ein automatisches System zum Neigen des Rollstuhls auf der Treppe und erleichtert somit die Aufgabe des Bedieners erheblich.

Benutzerfreundlichkeit und Sicherheit

Die Traktion der Raupenketten erfolgt über 2 unabhängige Elektromotoren, deshalb können vorgenommen oder Wendeltreppen überwunden werden.

Die Neigung des Rollstuhls erfolgt automatisch. Der Bediener kann jedoch jederzeit entscheiden, die Neigung durch drücken einer Taste zu ändern.

Haltevorrichtung für manuelle Rollstühle

Die Aufnahmen für die größeren Räder des Rollstuhls sind leicht zugänglich und personalisierbar, um sie für extra große Rollstühle anzupassen. Die oberen Befestigungshaken sind ausziehbar, können in der Breite eingestellt werden und ermöglichen die Befestigung an den meisten Rollstuhlmodellen auf dem Markt.

DOMINO PEOPLE SLIM für manuelle Rollstühle bis 160 Kg

Besichtigung in unserem Showroom möglich

Für Außen und Innenoberflächen geeignete Treppenraupe

Domino People Slim hat breitere Raupenketten als die traditionellen Treppenraupen für Rollstühle. Einerseits erlauben diese eine höhere Haftung an der Treppe. Andererseits wird der Treppentransport für die Person im Rollstuhl bequemer und sicherer.

Weiterhin ist das Befahren von verschiedenen Oberflächen mit diesem elektrischen Treppensteiger möglich: Von den empfindlichsten bis zu den gröbsten, einschließlich der Außentreppe.

Kompakte Abmessungen für einzigartige Leistungen

Manuelle Rollstühle bis 160 Kg können mit extrem sicherem und absoluten Fahrkomfort mit dem Treppensteiger Domino People Slim transportiert werden.

Die fortgeschrittene Elektronik dieses Treppensteiger für Personen im Rollstuhl ermöglicht die Fahrgeschwindigkeit je nach Bewegung des Joysticks einzustellen. Die zu befördernde Person fühlt sich während des Treppen Transports sicher.

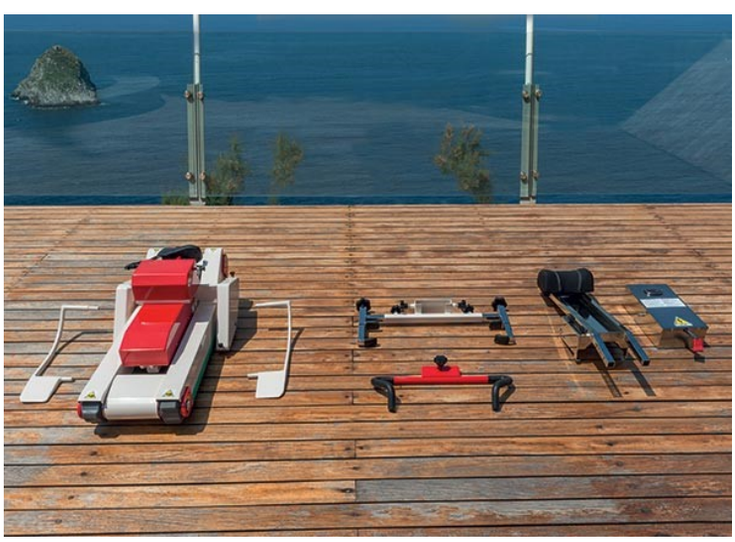

Haltevorrichtung für manuelle Rollstühle

Die Aufnahmen für die größeren Räder des Rollstuhls sind leicht zugänglich und personalisierbar, um sie für extra große Rollstühle anzupassen. Die oberen Befestigungshaken sind ausziehbar, können in der Breite eingestellt werden und ermöglichen die Befestigung an den meisten Rollstuhlmodellen auf dem Markt.

DOMINO PEOPLE SLIM für manuelle Rollstühle bis 160 Kg

Besichtigung in unserem Showroom möglich

Technische Daten

Gesamtgewicht des Geräts: 92 kg (einschließlich Batterie)

Gewicht des Antriebsrahmens abzüglich der abnehmbaren Bauteile: 60 Kg

Gewicht der Batteriebox: 16,5 Kg

Maximale Traglast: 160 Kg

Mindestbreite der zu bewältigenden Treppe: 78 cm

Schwingen der Ladefläche: Automatisch oder manuell (doppelter Betriebsmodus)

Stützarme für Rollstuhlrad: Ausziehbar und für extra große Rollstühle eventuell anpassbar

Transport auf ebener Fläche:

Manuell, auf Laufrädern/motorisiert, mittels unabhängigen Raupenketten

Versorgungsspannung: 24 V

Ladespannung: 110-230 V

Geschwindigkeit der Raupenketten: 6 Meter pro Minute

Autonomie mit 1 Aufladung: Ungefähr 500 Stufen

Betriebstemperatur: Zwischen 5 und 40 °C

Zulässige Höchstneigung der Treppe: 35°

Unumkehrbare Getriebemotoren mittels elektromagnetischer Bremse

Fortschrittliche Elektronik mit Sanftanlauf und proportionalem Joystick

Unabhängige Traktion der Raupenketten:

360-Grad-Drehbewegung mit den Raupenketten möglich

Im Vergleich zum Treppensteiger mit traditioneller Raupenkette ist der Abschnitt der Raupenketten für mehr Haftung und Sicherheit erhöht.

Preis: 8.490,00 €

DOMINO PEOPLE SLIM für manuelle Rollstühle bis 160 Kg

Besichtigung in unserem Showroom möglich

Technische Daten

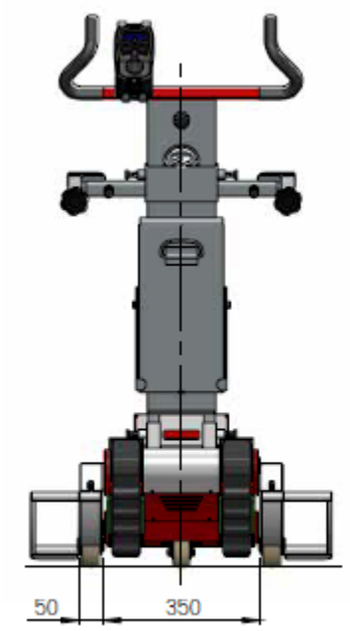

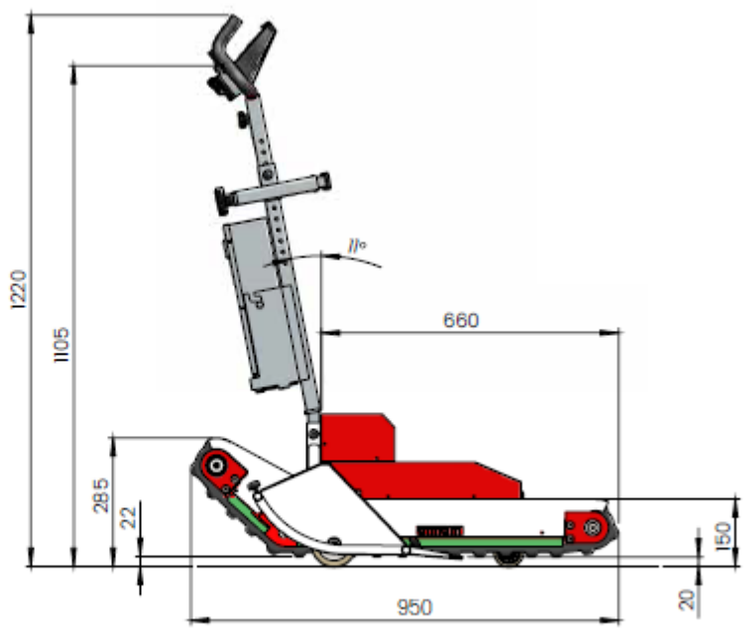

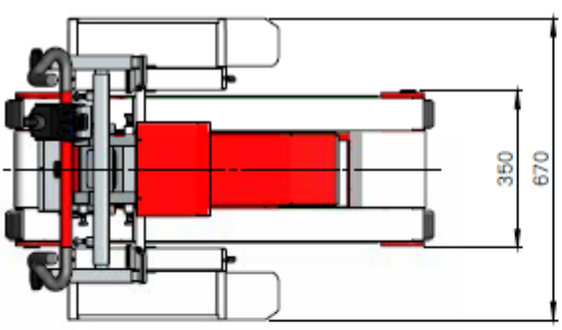

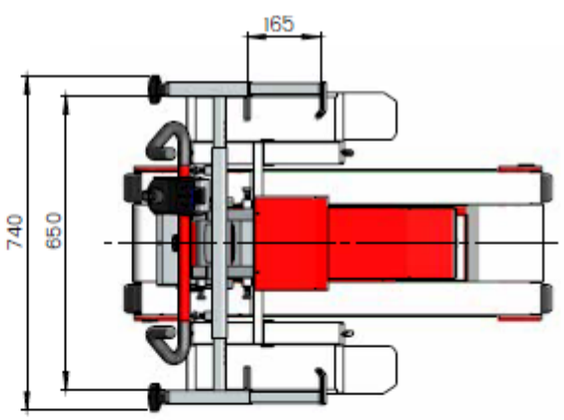

Maximale Erweiterung der Befestigungshaken

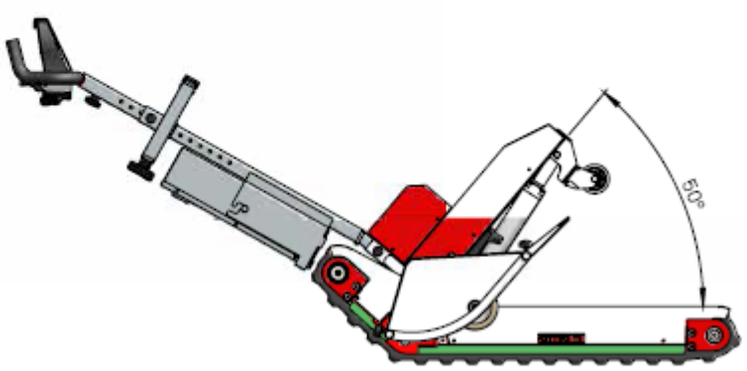

Maximale Neigungsposition Ladefläche

DOMINO PEOPLE SLIM für manuelle Rollstühle bis 160 Kg

Besichtigung in unserem Showroom möglich

Vorteile auf einem Blick

Bewegung in engen Räumen: Die voneinander unabhängigen Raupen mit doppeltem Elektromotor garantieren die 360° - Drehung und eine maximale Bewegungsfreiheit auch in engen Räumen.

Fahrkomfort: Es ist möglich, manuelle Rollstühle bis 160 Kg zu transportieren. Die Raupenketten sind breiter als die traditionellen Treppenraupen, für einen höheren Komfort und höhere Sicherheit.

Rutschsicherheit: Fußbodenschonende, rutschsichere Raupen, für alle Oberflächen in Innen– und Außenbereichen geeignet.

Unregelmäßige Treppen: Keine Einschränkungen in Bezug auf die Stufenhöhe, auch unregelmäßige Treppen können befahren werden.

Steuerung mit einem Finger: Die Steuerung erfolgt mit einem proportionalen Joystick, sie ist einfach und benutzerfreundlich.

Bewegung auf ebener Fläche: Der Transport auf ebener Fläche erfolgt durch die vorgesehenen drei pannensicheren Reifen; das Vorderrad ist mit einer Bremse ausgestattet und kann abgenommen werden.

Automatic: Domino People Slim bestimmt den Neigungswinkel des Rollstuhls auf der Treppe von alleine und reduziert den Stress des Bedieners während des Transports.

Allgemeine Geschäftsbedingungen

1. Geltungsbereich:
Für alle Lieferungen, Leistungen und Angebot von H & H Vertriebs GmbH (nachfolgend: Verkäufer) gelten diese Allgemeinen Geschäftsbedingungen (AGB). Die Geschäftsbedingungen gelten ausschließlich gegenüber Unternehmern, juristischen Personen des öffentlichen Rechts oder öffentlich-rechtlichen Sondervermögen im Sinne von § 310 Absatz 1 BGB. Geschäftsbedingungen des Auftraggebers oder Dritter finden keine Anwendung, auch wenn der Verkäufer ihrer Geltung im Einzelfall nicht gesondert widerspricht. Selbst wenn der Verkäufer auf ein Schreiben Bezug nimmt, das Geschäftsbedingungen des Auftraggebers oder eines Dritten enthält oder auf solche verweist, liegt darin kein Einverständnis mit der Geltung jener Geschäftsbedingungen.
2. Vertragspartner:
Der Kaufvertrag kommt zustande mit der: H & H Vertriebs GmbH, Tecklenburger Damm 107A, 49479 Ibbenbüren, vertreten durch: Katherina Hindersmann. Sie erreichen unseren Kundendienst für Fragen, Reklamationen und Beanstandungen werktags von 08:00h bis 17:00h unter der Telefonnummer 05451/9988891 sowie per E-Mail jederzeit unter Borgmann@hh-vertrieb.com.
3. Angebot und Vertragsschluss:
3.1 Die Darstellung der Produkte im Online-Shop oder auf der Homepage (www.hh-vertrieb-shop.com , www.elektrische-treppensteiger.de) stellt kein rechtlich bindendes Angebot, sondern eine Aufforderung zur Bestellung dar. Irrtümer vorbehalten.
3.2 Durch Anklicken des Buttons [Bestellen] geben Sie eine verbindliche Bestellung der auf der Bestellseite aufgelisteten Waren ab. Bestellungen oder Aufträge kann der Verkäufer innerhalb von vierzehn Tagen nach Zugang annehmen.
Kunden sind Firmen und Unternehmen, es handelt sich bei diesem Shop um einen B2B Shop, d.h. Privatkunden können hier NICHT einkaufen!
3.3 Allein maßgeblich für die Rechtsbeziehungen zwischen Verkäufer und Auftraggeber ist der schriftlich geschlossene Kaufvertrag, einschließlich dieser Allgemeinen Lieferbedingungen. Dieser gibt alle Abreden zwischen den Vertragsparteien zum Vertragsgegenstand vollständig wieder. Mündliche Zusagen des Verkäufers vor Abschluss dieses Vertrages sind rechtlich unverbindlich und mündliche Abreden der Vertragsparteien werden durch den schriftlichen Vertrag ersetzt, sofern sich nicht jeweils ausdrücklich aus ihnen ergibt, dass sie verbindlich fortgelten.
3.4 Ergänzungen und Abänderungen der getroffenen Vereinbarungen einschließlich dieser Allgemeinen Lieferbedingungen bedürfen zu ihrer Wirksamkeit der Schriftform. Mit Ausnahme von Geschäftsführern und Prokuristen sind die Mitarbeiter des Verkäufers nicht berechtigt, hiervon abweichende mündliche abreden zu treffen. Zur Wahrung der Schriftform genügt die telekommunikative Übermittlung, insbesondere per Telefax oder per E-Mail.
3.5 Angaben des Verkäufers zum Gegenstand der Lieferung oder Leistung (z.B. Gewichte, Maße, Gebrauchswerte, Belastbarkeit, Toleranzen und technische Daten) sowie unsere Darstellungen desselben (z.B. Zeichnungen und Abbildungen) sind nur annähernd maßgeblich, soweit nicht die Verwendbarkeit zum vertraglich vorgesehenen Zweck eine genaue Übereinstimmung voraussetzt. Sie sind keine garantierten Beschaffenheitsmerkmale, sondern Beschreibungen oder Kennzeichnungen der Lieferung oder Leistung. Handelsübliche Abweichungen und Abweichungen, die aufgrund rechtlicher Vorschriften erfolgen oder technische Verbesserungen darstellen, sowie die Ersetzung von Bauteilen durch gleichwertige Teile sind zulässig, soweit sie die Verwendbarkeit zum vertraglich vorgesehenen Zweck nicht beeinträchtigen.
4. Preise und Versandkosten:
Die Preise gelten für den in den Auftragsbestätigungen aufgeführten Leistungs- und Lieferumfang. Mehr- oder Sonderleistungen werden gesondert berechnet. Die preise verstehen sich in EURO ab Werk zuzüglich Verpackung, Transportkostenpauschale, der gesetzlichen Mehrwertsteuer, bei Exportlieferungen Zoll sowie Gebühren und anderer öffentlicher Abgaben. Die Transportkostenpauschale sehen Sie während der Bestellschritte.
5. Erfüllungsort, Versand, Verpackung, Gefahrübergang, Abnahme
5.1 Erfüllungsort für alle Verpflichtungen aus dem Vertragsverhältnis ist Ibbenbüren, soweit nichts anderes bestimmt ist. Schuldet der Verkäufer auch die Installation, ist Erfüllungsort der Ort, an dem die Installation zu erfolgen hat.
5.2 Die Versandart und die Verpackung unterstehen dem pflichtgemäßen Ermessen des Verkäufers.
5.3 Die Gefahr geht spätestens mit der Übergabe des Liefergegenstandes (wobei der Beginn des Verladevorgangs maßgeblich ist) an den Spediteur, Frachtführer oder sonst zur Ausführung der Versendung bestimmten Dritten auf den Auftraggeber über. Dies gilt auch dann, wenn Teillieferungen erfolgen oder der Verkäufer noch andere Leistungen (z.B. Versand oder Installation) übernommen hat. Verzögert sich der Versand oder die Übergabe infolge eines Umstandes, dessen Ursache beim Auftraggeber liegt, geht die gefahr von dem Tag an auf den Auftraggeber über, an dem der Liefergegenstand versandbereit ist und der Verkäufer dies dem Auftraggeber angezeigt hat.
5.4 Lagerkosten nach Gefahrübergang trägt der Auftraggeber. Bei Lagerung durch den Verkäufer betragen die Lagerkosten 0,25%% des rechnungsbetrages der zu lagernden Liefergegenstände pro abgelaufene Woche. Die Geltendmachung und der Nachweis weiterer oder geringerer Lagerkosten bleiben vorbehalten.
5.5 Die Sendung wird vom Verkäufer nur auf ausdrücklichen Wunsch des Auftraggebers und auf seine Kosten gegen Diebstahl, Bruch-, Transport-, Feuer-, und Wasserschäden oder sonstige versicherbare Risiken versichert.
5.6 Soweit eine Abnahme stattzufinden hat, gilt die Kaufsache als abgenommen, wenn
die Lieferung und, sofern der Verkäufer auch die Installation schuldet, die Installation abgeschlossen ist,
der Verkäufer dies dem Auftraggeber unter Hinweis auf die Abnahmefiktion nach diesem §5 (6) mitgeteilt und ihn zur Abnahme aufgefordert hat,
seit der Lieferung oder Installation [zwölf] Werktage vergangen sind
oder der Auftraggeber mit der Nutzung der Kaufsache begonnen hat und in diesem Fall seit Lieferung oder Installation sechs Werktage vergangen sind und der Auftraggeber die Abnahme innerhalb dieses Zeitraums aus einem anderen Grund als wegen eines dem Verkäufer angezeigten Mangels, der die Nutzung der Kaufsache unmöglich macht oder wesentlich beeinträchtigt, unterlassen hat.

6. Gewährleistung:
6.1 Die Gewährleistungsfrist beträgt ein Jahr ab Lieferung oder, soweit eine Abnahme erforderlich ist, ab der Abnahme. Für Batterien beträgt die Gewährleistung gemäß der Branchenüblichen Vorgaben 6 Monate ab Lieferung.
6.2 Die gelieferten Gegenstände sind unverzüglich nach Ablieferung an den Auftraggeber oder an den von ihm bestimmten Dritten sorgfältig zu untersuchen. Sie gelten hinsichtlich offensichtlicher Mängel oder anderer Mängel, die bei einer unverzüglichen, sorgfältigen Untersuchung erkennbar gewesen wären, als vom Käufer genehmigt, wenn dem Verkäufer nicht binnen sieben Werktagen nach Ablieferung eine schriftliche Mängelrüge zugeht. Hinsichtlich anderer Mängel gelten die Liefergegenstände als vom Käufer

6.4 Beruht ein Mangel auf dem Verschulden des Verkäufers, kann der Auftraggeber unter den in Punkt 9 bestimmten Voraussetzungen Schadensersatz verlangen.
6.5 Bei Mängeln von Bauteilen anderer Hersteller, die der Verkäufer aus lizenzrechtlichen oder tatsächlichen Gründen nicht beseitigen kann, wird der Verkäufer nach seiner Wahl seine Gewährleistungsansprüche gegen die Hersteller und Lieferanten für Rechnung des Auftraggebers geltend machen oder an den Auftraggeber abtreten. Gewährleistungsansprüche gegen den Verkäufer bestehen bei derartigen Mängeln unter den sonstigen Voraussetzungen und nach Maßgabe dieser Allgemeinen Lieferbedingungen nur, wenn die gerichtliche Durchsetzung der vorstehend genannten Ansprüche gegen den Hersteller und Lieferanten erfolglos war oder, beispielsweise aufgrund einer Insolvenz, aussichtslos ist. Während der Dauer des Rechtsstreits ist die Verjährung der betreffenden Gewährleistungsansprüche des Auftraggebers gegen den Verkäufer gehemmt.
6.6 Die Gewährleistung entfällt, wenn der Auftraggeber ohne Zustimmung des Verkäufers den Liefergegenstand ändert oder durch Dritte ändern lässt und die Mängelbeseitigung hierdurch unmöglich oder unzumutbar erschwert wird. In jedem Fall hat der Auftraggeber die durch die Änderung entstehenden Mehrkosten der Mängelbeseitigung zu tragen.
6.7 Eine im Einzelfall mit dem Auftraggeber vereinbarte Lieferung gebrauchter Gegenstände erfolgt unter Ausschluss jeglicher Gewährleistung für Sachmängel.

7. Lieferung:
7.1 Vom Verkäufer in Aussicht gestellte Fristen und Termine für Lieferungen und Leistungen gelten stets nur annähernd, es sei denn, dass ausdrücklich eine feste Frist oder ein fester Termin zugesagt oder vereinbart ist. Sofern Versendung vereinbart wurde, beziehen sich Lieferfristen und Liefertermine auf den Zeitpunkt der Übergabe an den Spediteur, Frachtführer oder sonst mit dem Transport beauftragten Dritten.
7.2 Der Verkäufer kann – unbeschadet seiner Rechte aus Verzug des Auftraggebers – vom Auftraggeber eine Verlängerung von Liefer - und Leistungsfristen oder eine Verschiebung von Liefer- und Leistungsterminen um den Zeitraum verlangen, in dem der Auftraggeber seinen vertraglichen Verpflichtungen dem Verkäufer gegenüber nicht nachkommt.
7.3 Der Verkäufer haftet nicht für Unmöglichkeit der Lieferung oder für Lieferverzögerungen, soweit diese durch höhere Gewalt oder sonstige, zum Zeitpunkt des Vertragsabschlusses nicht vorhersehbare Ereignisse (zB. Betriebsstörungen aller Art, Schwierigkeiten in der Material- oder Energiebeschaffung, Transportverzögerungen, Streiks, rechtmäßige Aussperrungen, Mangel an Arbeitskräften, Energie oder Rohstoffen, Schwierigkeiten bei der Beschaffung von notwendigen behördlichen Genehmigungen, behördliche Maßnahmen oder die ausbleibende, nicht richtige oder nicht rechtzeitige Belieferung durch Lieferanten) verursacht worden sind, die der Verkäufer nicht zu
vertreten hat. Sofern solche Ereignisse dem Verkäufer die Lieferung oder Leistung wesentlich erschweren oder unmöglich machen und die Behinderung nicht nur von vorübergehender Dauer ist, ist der Verkäufer zum Rücktritt vom Vertrag berechtigt. Bei Hindernissen vorübergehender Dauer verlängern sich die Liefer- oder Leistungsfristen oder verschieben sich die Liefer- o-
der Leistungstermine um den Zeitraum der Behinderung zuzüglich einer angemessenen Anlauffrist. Soweit dem Auftraggeber infolge der Verzögerung die Abnahme der Lieferung oder Leistung nicht zuzumuten ist, kann er durch unverzügliche schriftliche Erklärung gegenüber dem Verkäufer vom
Vertrag zurücktreten.
7.4 Der Verkäufer ist nur zu Teillieferungen berechtigt, wenn die Teillieferung für den Auftraggeber im Rahmen des vertraglichen Bestimmungszwecks verwendbar ist, die Lieferung der restlichen bestellten Ware sichergestellt ist und dem Auftraggeber hierdurch kein erheblicher Mehraufwand oder zusätzliche Kosten entstehen (es sei denn, der Verkäufer erklärt sich zur Übernahme dieser Kosten bereit).
7.5 Gerät der Verkäufer mit einer Lieferung oder Leistung in Verzug oder wird ihm eine Lieferung oder Leistung, gleich aus welchem Grunde, unmöglich, so ist die Haftung des Verkäufers auf Schadensersatz nach Maßgabe des Punkt 9 dieser Allgemeinen Lieferbedingungen beschränkt.
8. Zahlung:
8.1 Die Zahlung erfolgt per Vorauskasse per Banküberweisung, sofern nichts anderes vereinbart wurde. Mit Erhalt der Auftragsbestätigung hat die Zahlung unmittelbar nach Rechnungserhalt zu erfolgen, spätestens jedoch innerhalb einer Woche per Banküberweisung, sofern nicht etwas anderes schriftlich vereinbart ist.
8.2 Leistet der Auftraggeber bei Fälligkeit nicht, so sind die ausstehenden Beträge ab dem Tag der Fälligkeit mit 9 % über dem jeweils geltenden Basiszinssatz p. a. zu verzinsen; die Geltendmachung höherer Zinsen und weiterer Schäden im Falle des Verzugs bleibt unberührt.
8.3 Die Aufrechnung mit Gegenansprüchen des Auftraggebers oder die Zurückbehaltung von Zahlungen wegen solcher Ansprüche ist nur zulässig, soweit die Gegenansprüche unbestritten oder rechtskräftig festgestellt sind.
8.4. Der Verkäufer ist berechtigt, noch ausstehende Lieferungen oder Leistungen nur gegen Vorauszahlung oder Sicherheitsleistung auszuführen oder zu erbringen, wenn ihm nach Abschluss des Vertrages Umstände bekannt werden, welche die Kreditwürdigkeit des Auftraggebers wesentlich zu mindern geeignet sind und durch welche die Bezahlung der offenen Forderungen des Verkäufers durch den Auftraggeber aus dem jeweiligen Vertragsverhältnis (einschließlich aus anderen Einzelaufträgen, für die derselbe Rahmenvertrag gilt) gefährdet wird.
9. Haftung
9.1 Die Haftung des Verkäufers auf Schadensersatz, gleich aus welchem Rechtsgrund, insbesondere aus Unmöglichkeit, Verzug, mangelhafter oder falscher Lieferung, Vertragsverletzung, Verletzung von Pflichten bei Vertragsverhandlungen und unerlaubter Handlung ist, soweit es dabei jeweils auf ein Verschulden ankommt, nach Maßgabe dieses Punkt 9 eingeschränkt.
9.2 Der Verkäufer haftet nicht im Falle einfacher Fahrlässigkeit seiner Organe, gesetzlichen Vertreter, Angestellten oder sonstigen Erfüllungsgehilfen, soweit es sich nicht um eine Verletzung vertragswesentlicher Pflichten handelt. Vertragswesentlich sind die Verpflichtung zur rechtzeitigen Lieferung und Installation des Liefergegenstands, dessen Freiheit von Mängeln, die sei-
ne Funktionsfähigkeit oder Gebrauchstauglichkeit mehr als nur unerheblich beeinträchtigen, sowie Beratungs-, Schutz- und Obhutspflichten, die dem Auftraggeber die vertragsgemäße Verwendung des Liefergegenstands ermöglichen sollen oder den Schutz von Leib oder Leben von Personal des
Auftraggebers oder den Schutz von dessen Eigentum vor erheblichen Schäden bezwecken.
9.3 Soweit der Verkäufer gemäß Punkt 9.2 dem Grunde nach auf Schadensersatz haftet, ist diese Haftung auf Schäden begrenzt, die der Verkäufer bei Vertragsschluss als mögliche Folge einer Vertragsverletzung vorausgesehen hat oder die er bei Anwendung verkehrsüblicher Sorgfalt hätte voraussehen müssen. Mittelbare Schäden und Folgeschäden, die Folge von Mängeln
des Liefergegenstands sind, sind außerdem nur ersatzfähig, soweit solche Schäden bei bestimmungsgemäßer Verwendung des Liefergegenstands typischerweise zu erwarten sind.
9.4 Im Falle einer Haftung für einfache Fahrlässigkeit ist die Ersatzpflicht des Verkäufers für
Sachschäden und daraus resultierende weitere Vermögensschäden auf einen Betrag von EUR 3.000.000,00 je Schadensfall beschränkt, auch wenn es sich um eine Verletzung vertragswesentlicher Pflichten handelt.
9.5 Die vorstehenden Haftungsausschlüsse und -beschränkungen gelten in gleichem Umfang zugunsten der Organe, gesetzlichen Vertreter, Angestellten und sonstigen Erfüllungsgehilfen des Verkäufers.

Allgemeine Geschäftsbedingungen

9.6 Soweit der Verkäufer technische Auskünfte gibt oder beratend tätig wird und diese Auskünfte oder Beratung nicht zu dem von ihm geschuldeten, vertraglich vereinbarten Leistungsumfang gehören, geschieht dies unentgeltlich und unter Ausschluss jeglicher Haftung.
9.7 Die Einschränkungen dieses Punkt 9 gelten nicht für die Haftung des Verkäufers wegen vorsätzlichen Verhaltens, für garantierte Beschaffenheitsmerkmale, wegen Verletzung des Lebens, des Körpers oder der Gesundheit oder nach dem Produkthaftungsgesetz.

10.Eigentumsvorbehalt:
Bis zur vollständigen Zahlung bleibt die Ware unser Eigentum
11. Bilder, Daten, Texte, Prospekte, Kataloge, Preislisten dürfen nur nach unserer schriftlichen Bestätigung weitergegeben oder anderweitig verwendet werden! Die Rechte liegen ausschließlich bei Firma H & H Vertriebs GmbH, Tecklenburger Damm 107A, 49479 Ibbenbüren.

12. Gerichtsstand:
Ist der Auftraggeber Kaufmann, eine juristische Person des öffentlichen Rechts oder ein öffentlichrechtliches Sondervermögen oder hat er in der Bundesrepublik Deutschland keinen allgemeinen Gerichtsstand, so ist Gerichtsstand für alle etwaigen Streitigkeiten aus der Geschäftsbeziehung zwischen dem Verkäufer und dem Auftraggeber nach Wahl des Verkäufers Ibbenbüren oder der Sitz des Auftraggebers. Für Klagen gegen den Verkäufer ist in diesen Fällen jedoch Steinfurt ausschließlicher Gerichtsstand. Zwingende gesetzliche Bestimmungen über ausschließliche Gerichtsstände bleiben von dieser Regelung unberührt.

13. Rechtswahl:
Es gilt ausschließlich das Recht der Bundesrepublik Deutschland. UN-Kaufrecht findet keine Anwendung.

14. salvatorische Klausel:
Sollten einzelne Bestimmungen dieser Allgemeinen Verkaufsbedingungen unwirksam sein, so berührt dies die Wirksamkeit der übrigen Bestimmungen und diejenige des gesamten Rechtsgeschäfts nicht.
Soweit der Vertrag oder diese Allgemeinen Lieferbedingungen Regelungslücken enthalten, gelten zur Ausfüllung dieser Lücken diejenigen rechtlich wirksamen Regelungen als vereinbart, welche die
Vertragspartner nach den wirtschaftlichen Zielsetzungen des Vertrages und dem Zweck dieser Allgemeinen Lieferbedingungen vereinbart hätten, wenn sie die Regelungslücke gekannt hätten.
15. Speicherung und Verarbeitung von Daten
Der Auftraggeber nimmt davon Kenntnis, dass der Verkäufer Daten aus dem Vertragsverhältnis nach § 28 Bundesdatenschutzgesetz zum Zwecke der Datenverarbeitung speichert und sich das Recht vorbehält, die Daten, soweit für die Vertragserfüllung erforderlich, Dritten (zB. Versicherungen) zu übermitteln.

Ibbenbüren, 2021

www.elektrische-treppensteiger.de

www.hh-vertrieb-shop.com

H&H Vertriebs GmbH

Hebe– und Transportgeräte

Tecklenburger Damm 107a

49479 Ibbenbüren

Tel.: 05451 / 9988890

Fax: 05451 / 9988892

Email: vertrieb@hh-vertrieb.com

Web: www.elektrische-treppensteiger.de